ŘEŠENÍ V 3. - 8. NP

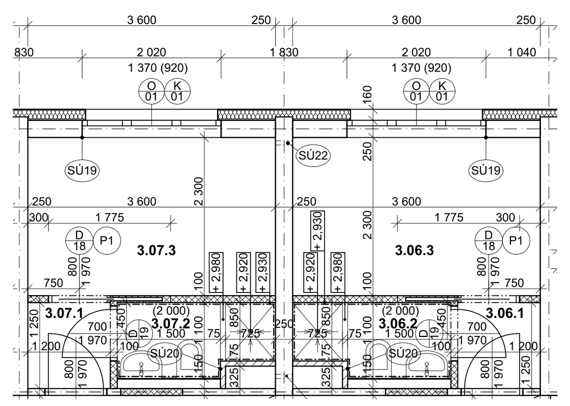

TABULKA MÍSTNOSTÍ 3. - 8. NP

3.06.1	PŘEDSÍŇ	1,50	KERAMICKÁ DLAŽBA - PROTISKLUZNOST R9 + KERAMICKÝ SOKL v. 80 mm	ŠTUKOVÁ OMÍTKA + 2x NÁTĚR VNITŘNÍ OTĚRUVZDORNÝ	ŠTUKOVÁ OMÍTKA + 2x NÁTĚR VNITŘNÍ OTĚRUVZDORNÝ
3.06.2	KOUPELNA	2,33	KERAMICKÁ DLAŽBA - PROTISKLUZNOST A	ŠTUKOVÁ OMÍTKA + 2x NÁTĚR VNITŘNÍ OTĚRUVZDORNÝ + KERAMICKÝ OBKLAD v. 2 000 mm	ŠTUKOVÁ OMÍTKA + 2x NÁTĚR VNITŘNÍ OTĚRUVZDORNÝ
3.06.3	KOLEJ	8,28	VINYLOVÁ PODLAHA + SYSTÉMOVÁ LIŠTA	ŠTUKOVÁ OMÍTKA + 2x NÁTĚR VNITŘNÍ OTĚRUVZDORNÝ	ŠTUKOVÁ OMÍTKA + 2x NÁTĚR VNITŘNÍ OTĚRUVZDORNÝ
3.07.1	PŘEDSÍŇ	1,50	KERAMICKÁ DLAŽBA - PROTISKLUZNOST R9 + KERAMICKÝ SOKL v. 80 mm	ŠTUKOVÁ OMÍTKA + 2x NÁTĚR VNITŘNÍ OTĚRUVZDORNÝ	ŠTUKOVÁ OMÍTKA + 2x NÁTĚR VNITŘNÍ OTĚRUVZDORNÝ
3.07.2	KOUPELNA	2,33	KERAMICKÁ DLAŽBA - PROTISKLUZNOST A	ŠTUKOVÁ OMÍTKA + 2x NÁTĚR VNITŘNÍ OTĚRUVZDORNÝ + KERAMICKÝ OBKLAD v. 2 000 mm	ŠTUKOVÁ OMÍTKA + 2x NÁTĚR VNITŘNÍ OTĚRUVZDORNÝ
3.07.3	KOLEJ	8,28	VINYLOVÁ PODLAHA + SYSTÉMOVÁ LIŠTA	ŠTUKOVÁ OMÍTKA + 2x NÁTĚR VNITŘNÍ OTĚRUVZDORNÝ	ŠTUKOVÁ OMÍTKA + 2x NÁTĚR VNITŘNÍ OTĚRUVZDORNÝ

TABULKA MÍSTNOSTÍ:

Č. M.	NÁZEV MÍSTNOSTI	PLOCHA(m²)	ÚPRAVA PODLAHY	ÚPRAVA STĚN	ÚPRAVA STROPU
2.01	CHODBA	7,41	KERAMICKÁ DLAŽBA - PROTISKLUZNOST R9 + KERAMICKÝ SOKL v. 80 mm	ŠTUKOVÁ OMÍTKA + 2x NÁTĚR VNITŘNÍ OTĚRUVZDORNÝ	SDK PODHLED - VIZ SÚ25 + 2x NÁTĚR VNITŘNÍ OTĚRUVZDORNÝ
2.02	CHODBA	46,05	KERAMICKÁ DLAŽBA - PROTISKLUZNOST R9 + KERAMICKÝ SOKL v. 80 mm	ŠTUKOVÁ OMÍTKA + 2x NÁTĚR VNITŘNÍ OTĚRUVZDORNÝ	SDK PODHLED - VIZ SÚ05 + 2x NÁTĚR VNITŘNÍ OTĚRUVZDORNÝ
2.03	CHODBA	11,97	KERAMICKÁ DLAŽBA - PROTISKLUZNOST R9 + KERAMICKÝ SOKL v. 80 mm	ŠTUKOVÁ OMÍTKA + 2x NÁTĚR VNITŘNÍ OTĚRUVZDORNÝ	SDK PODHLED - VIZ SÚ05 + 2x NÁTĚR VNITŘNÍ OTĚRUVZDORNÝ
2.04	CHODBA	7,41	KERAMICKÁ DLAŽBA - PROTISKLUZNOST R9 + KERAMICKÝ SOKL v. 80 mm	ŠTUKOVÁ OMÍTKA + 2x NÁTĚR VNITŘNÍ OTĚRUVZDORNÝ	SDK PODHLED - VIZ SÚ25 + 2x NÁTĚR VNITŘNÍ OTĚRUVZDORNÝ
2.05	CHODBA	46,05	KERAMICKÁ DLAŽBA - PROTISKLUZNOST R9 + KERAMICKÝ SOKL v. 80 mm	ŠTUKOVÁ OMÍTKA + 2x NÁTĚR VNITŘNÍ OTĚRUVZDORNÝ	SDK PODHLED - VIZ SÚ05 + 2x NÁTĚR VNITŘNÍ OTĚRUVZDORNÝ
2.06.	ÚKLIDOVÁ MÍSTNOST	12,58	KERAMICKÁ DLAŽBA - PROTISKLUZNOST R9 + KERAMICKÝ SOKL v. 80 mm	ŠTUKOVÁ OMÍTKA + 2x NÁTĚR VNITŘNÍ OTĚRUVZDORNÝ + KERAMICKÝ OBKLAD V. 2 000 mm	ŠTUKOVÁ OMÍTKA + 2x NÁTĚR VNITŘNÍ OTĚRUVZDORNÝ
2.07.1	PŘEDSÍŇ	1,50	KERAMICKÁ DLAŽBA - PROTISKLUZNOST R9 + KERAMICKÝ SOKL v. 80 mm	ŠTUKOVÁ OMÍTKA + 2x NÁTĚR VNITŘNÍ OTĚRUVZDORNÝ	ŠTUKOVÁ OMÍTKA + 2x NÁTĚR VNITŘNÍ OTĚRUVZDORNÝ
2.07.2	KOUPELNA	2,33	KERAMICKÁ DLAŽBA - PROTISKLUZNOST A	ŠTUKOVÁ OMÍTKA + 2x NÁTĚR VNITŘNÍ OTĚRUVZDORNÝ + KERAMICKÝ OBKLAD v. 2 000 mm	ŠTUKOVÁ OMÍTKA + 2x NÁTĚR VNITŘNÍ OTĚRUVZDORNÝ
2.07.3	ŠATNA PRO UKLÍZEČKY	8,28	VINYLOVÁ PODLAHA + SYSTÉMOVÁ LIŠTA	ŠTUKOVÁ OMÍTKA + 2x NÁTĚR VNITŘNÍ OTĚRUVZDORNÝ	ŠTUKOVÁ OMÍTKA + 2x NÁTĚR VNITŘNÍ OTĚRUVZDORNÝ
2.08.1	PŘEDSÍŇ	1,50	KERAMICKÁ DLAŽBA - PROTISKLUZNOST R9 + KERAMICKÝ SOKL v. 80 mm	ŠTUKOVÁ OMÍTKA + 2x NÁTĚR VNITŘNÍ OTĚRUVZDORNÝ	ŠTUKOVÁ OMÍTKA + 2x NÁTĚR VNITŘNÍ OTĚRUVZDORNÝ
2.08.2	KOUPELNA	2,33	KERAMICKÁ DLAŽBA - PROTISKLUZNOST A	ŠTUKOVÁ OMÍTKA + 2x NÁTĚR VNITŘNÍ OTĚRUVZDORNÝ + KERAMICKÝ OBKLAD v. 2 000 mm	ŠTUKOVÁ OMÍTKA + 2x NÁTĚR VNITŘNÍ OTĚRUVZDORNÝ
2.08.3	KOLEJ	8,28	VINYLOVÁ PODLAHA + SYSTÉMOVÁ LIŠTA	ŠTUKOVÁ OMÍTKA + 2x NÁTĚR VNITŘNÍ OTĚRUVZDORNÝ	ŠTUKOVÁ OMÍTKA + 2x NÁTĚR VNITŘNÍ OTĚRUVZDORNÝ
2.09.1	PŘEDSÍŇ	1,50	KERAMICKÁ DLAŽBA - PROTISKLUZNOST R9 + KERAMICKÝ SOKL v. 80 mm	ŠTUKOVÁ OMÍTKA + 2x NÁTĚR VNITŘNÍ OTĚRUVZDORNÝ	ŠTUKOVÁ OMÍTKA + 2x NÁTĚR VNITŘNÍ OTĚRUVZDORNÝ
2.09.2	KOUPELNA	2,33	KERAMICKÁ DLAŽBA - PROTISKLUZNOST A	ŠTUKOVÁ OMÍTKA + 2x NÁTĚR VNITŘNÍ OTĚRUVZDORNÝ + KERAMICKÝ OBKLAD v. 2 000 mm	ŠTUKOVÁ OMÍTKA + 2x NÁTĚR VNITŘNÍ OTĚRUVZDORNÝ
2.09.3	KOLEJ	7,62	VINYLOVÁ PODLAHA + SYSTÉMOVÁ LIŠTA	ŠTUKOVÁ OMÍTKA + 2x NÁTĚR VNITŘNÍ OTĚRUVZDORNÝ	ŠTUKOVÁ OMÍTKA + 2x NÁTĚR VNITŘNÍ OTĚRUVZDORNÝ
2.10.1	PŘEDSÍŇ	1,50	KERAMICKÁ DLAŽBA - PROTISKLUZNOST R9 + KERAMICKÝ SOKL v. 80 mm	ŠTUKOVÁ OMÍTKA + 2x NÁTĚR VNITŘNÍ OTĚRUVZDORNÝ	ŠTUKOVÁ OMÍTKA + 2x NÁTĚR VNITŘNÍ OTĚRUVZDORNÝ
2.10.2	KOUPELNA	2,33	KERAMICKÁ DLAŽBA - PROTISKLUZNOST A	ŠTUKOVÁ OMÍTKA + 2x NÁTĚR VNITŘNÍ OTĚRUVZDORNÝ + KERAMICKÝ OBKLAD v. 2 000 mm	ŠTUKOVÁ OMÍTKA + 2x NÁTĚR VNITŘNÍ OTĚRUVZDORNÝ
2.10.3	KOLEJ	8,28	VINYLOVÁ PODLAHA + SYSTÉMOVÁ LIŠTA	ŠTUKOVÁ OMÍTKA + 2x NÁTĚR VNITŘNÍ OTĚRUVZDORNÝ	ŠTUKOVÁ OMÍTKA + 2x NÁTĚR VNITŘNÍ OTĚRUVZDORNÝ
2.11.1	PŘEDSÍŇ	1,50	KERAMICKÁ DLAŽBA - PROTISKLUZNOST R9 + KERAMICKÝ SOKL v. 80 mm	ŠTUKOVÁ OMÍTKA + 2x NÁTĚR VNITŘNÍ OTĚRUVZDORNÝ	ŠTUKOVÁ OMÍTKA + 2x NÁTĚR VNITŘNÍ OTĚRUVZDORNÝ
2.11.2	KOUPELNA	2,33	KERAMICKÁ DLAŽBA - PROTISKLUZNOST A	ŠTUKOVÁ OMÍTKA + 2x NÁTĚR VNITŘNÍ OTĚRUVZDORNÝ + KERAMICKÝ OBKLAD v. 2 000 mm	ŠTUKOVÁ OMÍTKA + 2x NÁTĚR VNITŘNÍ OTĚRUVZDORNÝ
2.11.3	KOLEJ	8,28	VINYLOVÁ PODLAHA + SYSTÉMOVÁ LIŠTA	ŠTUKOVÁ OMÍTKA + 2x NÁTĚR VNITŘNÍ OTĚRUVZDORNÝ	ŠTUKOVÁ OMÍTKA + 2x NÁTĚR VNITŘNÍ OTĚRUVZDORNÝ
2.12.1	PŘEDSÍŇ	1,50	KERAMICKÁ DLAŽBA - PROTISKLUZNOST R9 + KERAMICKÝ SOKL v. 80 mm	ŠTUKOVÁ OMÍTKA + 2x NÁTĚR VNITŘNÍ OTĚRUVZDORNÝ	ŠTUKOVÁ OMÍTKA + 2x NÁTĚR VNITŘNÍ OTĚRUVZDORNÝ
2.12.2	KOUPELNA	2,33	KERAMICKÁ DLAŽBA - PROTISKLUZNOST A	ŠTUKOVÁ OMÍTKA + 2x NÁTĚR VNITŘNÍ OTĚRUVZDORNÝ + KERAMICKÝ OBKLAD v. 2 000 mm	ŠTUKOVÁ OMÍTKA + 2x NÁTĚR VNITŘNÍ OTĚRUVZDORNÝ
2.12.3	KOLEJ	8,28	VINYLOVÁ PODLAHA + SYSTÉMOVÁ LIŠTA	ŠTUKOVÁ OMÍTKA + 2x NÁTĚR VNITŘNÍ OTĚRUVZDORNÝ	ŠTUKOVÁ OMÍTKA + 2x NÁTĚR VNITŘNÍ OTĚRUVZDORNÝ
2.13.1	PŘEDSÍŇ	1,50	KERAMICKÁ DLAŽBA - PROTISKLUZNOST R9 + KERAMICKÝ SOKL v. 80 mm	ŠTUKOVÁ OMÍTKA + 2x NÁTĚR VNITŘNÍ OTĚRUVZDORNÝ	ŠTUKOVÁ OMÍTKA + 2x NÁTĚR VNITŘNÍ OTĚRUVZDORNÝ
2.13.2	KOUPELNA	2,33	KERAMICKÁ DLAŽBA - PROTISKLUZNOST A	ŠTUKOVÁ OMÍTKA + 2x NÁTĚR VNITŘNÍ OTĚRUVZDORNÝ + KERAMICKÝ OBKLAD v. 2 000 mm	ŠTUKOVÁ OMÍTKA + 2x NÁTĚR VNITŘNÍ OTĚRUVZDORNÝ
2.13.3	KOLEJ	8,28	VINYLOVÁ PODLAHA + SYSTÉMOVÁ LIŠTA	ŠTUKOVÁ OMÍTKA + 2x NÁTĚR VNITŘNÍ OTĚRUVZDORNÝ	ŠTUKOVÁ OMÍTKA + 2x NÁTĚR VNITŘNÍ OTĚRUVZDORNÝ
2.14.1	PŘEDSÍŇ	2,78	KERAMICKÁ DLAŽBA - PROTISKLUZNOST R9 + KERAMICKÝ SOKL v. 80 mm	ŠTUKOVÁ OMÍTKA + 2x NÁTĚR VNITŘNÍ OTĚRUVZDORNÝ	ŠTUKOVÁ OMÍTKA + 2x NÁTĚR VNITŘNÍ OTĚRUVZDORNÝ
2.14.2	KOUPELNA	3,16	KERAMICKÁ DLAŽBA - PROTISKLUZNOST A	ŠTUKOVÁ OMÍTKA + 2x NÁTĚR VNITŘNÍ OTĚRUVZDORNÝ + KERAMICKÝ OBKLAD v. 2 000 mm	ŠTUKOVÁ OMÍTKA + 2x NÁTĚR VNITŘNÍ OTĚRUVZDORNÝ
2.14.3	KOLEJ	21,23	VINYLOVÁ PODLAHA + SYSTÉMOVÁ LIŠTA	ŠTUKOVÁ OMÍTKA + 2x NÁTĚR VNITŘNÍ OTĚRUVZDORNÝ	ŠTUKOVÁ OMÍTKA + 2x NÁTĚR VNITŘNÍ OTĚRUVZDORNÝ
2.14.4	KOLEJ	14,76	VINYLOVÁ PODLAHA + SYSTÉMOVÁ LIŠTA	ŠTUKOVÁ OMÍTKA + 2x NÁTĚR VNITŘNÍ OTĚRUVZDORNÝ	ŠTUKOVÁ OMÍTKA + 2x NÁTĚR VNITŘNÍ OTĚRUVZDORNÝ
2.15.1	PŘEDSÍŇ	2,78	KERAMICKÁ DLAŽBA - PROTISKLUZNOST R9 + KERAMICKÝ SOKL v. 80 mm	ŠTUKOVÁ OMÍTKA + 2x NÁTĚR VNITŘNÍ OTĚRUVZDORNÝ	ŠTUKOVÁ OMÍTKA + 2x NÁTĚR VNITŘNÍ OTĚRUVZDORNÝ
2.15.2	KOUPELNA	3,16	KERAMICKÁ DLAŽBA - PROTISKLUZNOST A	ŠTUKOVÁ OMÍTKA + 2x NÁTĚR VNITŘNÍ OTĚRUVZDORNÝ + KERAMICKÝ OBKLAD v. 2 000 mm	ŠTUKOVÁ OMÍTKA + 2x NÁTĚR VNITŘNÍ OTĚRUVZDORNÝ
2.15.3	KOLEJ	14,76	VINYLOVÁ PODLAHA + SYSTÉMOVÁ LIŠTA	ŠTUKOVÁ OMÍTKA + 2x NÁTĚR VNITŘNÍ OTĚRUVZDORNÝ	ŠTUKOVÁ OMÍTKA + 2x NÁTĚR VNITŘNÍ OTĚRUVZDORNÝ
2.15.4	KOLEJ	21,78	VINYLOVÁ PODLAHA + SYSTÉMOVÁ LIŠTA	ŠTUKOVÁ OMÍTKA + 2x NÁTĚR VNITŘNÍ OTĚRUVZDORNÝ	ŠTUKOVÁ OMÍTKA + 2x NÁTĚR VNITŘNÍ OTĚRUVZDORNÝ
2.16.1	PŘEDSÍŇ	2,78	KERAMICKÁ DLAŽBA - PROTISKLUZNOST R9 + KERAMICKÝ SOKL v. 80 mm	ŠTUKOVÁ OMÍTKA + 2x NÁTĚR VNITŘNÍ OTĚRUVZDORNÝ	ŠTUKOVÁ OMÍTKA + 2x NÁTĚR VNITŘNÍ OTĚRUVZDORNÝ
2.16.2	KOUPELNA	3,16	KERAMICKÁ DLAŽBA - PROTISKLUZNOST A	ŠTUKOVÁ OMÍTKA + 2x NÁTĚR VNITŘNÍ OTĚRUVZDORNÝ + KERAMICKÝ OBKLAD v. 2 000 mm	ŠTUKOVÁ OMÍTKA + 2x NÁTĚR VNITŘNÍ OTĚRUVZDORNÝ
2.16.3	KOLEJ	20,93	VINYLOVÁ PODLAHA + SYSTÉMOVÁ LIŠTA	ŠTUKOVÁ OMÍTKA + 2x NÁTĚR VNITŘNÍ OTĚRUVZDORNÝ	ŠTUKOVÁ OMÍTKA + 2x NÁTĚR VNITŘNÍ OTĚRUVZDORNÝ
2.16.4	KOLEJ	14,76	VINYLOVÁ PODLAHA + SYSTÉMOVÁ LIŠTA	ŠTUKOVÁ OMÍTKA + 2x NÁTĚR VNITŘNÍ OTĚRUVZDORNÝ	ŠTUKOVÁ OMÍTKA + 2x NÁTĚR VNITŘNÍ OTĚRUVZDORNÝ
2.17.1	PŘEDSÍŇ	2,78	KERAMICKÁ DLAŽBA - PROTISKLUZNOST R9 + KERAMICKÝ SOKL v. 80 mm	ŠTUKOVÁ OMÍTKA + 2x NÁTĚR VNITŘNÍ OTĚRUVZDORNÝ	ŠTUKOVÁ OMÍTKA + 2x NÁTĚR VNITŘNÍ OTĚRUVZDORNÝ
2.17.2	KOUPELNA	3,16	KERAMICKÁ DLAŽBA - PROTISKLUZNOST A	ŠTUKOVÁ OMÍTKA + 2x NÁTĚR VNITŘNÍ OTĚRUVZDORNÝ + KERAMICKÝ OBKLAD v. 2 000 mm	ŠTUKOVÁ OMÍTKA + 2x NÁTĚR VNITŘNÍ OTĚRUVZDORNÝ
2.17.3	KOLEJ	14,76	VINYLOVÁ PODLAHA + SYSTÉMOVÁ LIŠTA	ŠTUKOVÁ OMÍTKA + 2x NÁTĚR VNITŘNÍ OTĚRUVZDORNÝ	ŠTUKOVÁ OMÍTKA + 2x NÁTĚR VNITŘNÍ OTĚRUVZDORNÝ
2.17.4	KOLEJ	21,78	VINYLOVÁ PODLAHA + SYSTÉMOVÁ LIŠTA	ŠTUKOVÁ OMÍTKA + 2x NÁTĚR VNITŘNÍ OTĚRUVZDORNÝ	ŠTUKOVÁ OMÍTKA + 2x NÁTĚR VNITŘNÍ OTĚRUVZDORNÝ

Č. M.	NÁZEV MÍSTNOSTI	PLOCHA(m²)	ÚPRAVA PODLAHY	ÚPRAVA STĚN	ÚPRAVA STROPU
2.18.1	PŘEDSÍŇ	2,74	KERAMICKÁ DLAŽBA - PROTISKLUZNOST R9 + KERAMICKÝ SOKL v. 80 mm	ŠTUKOVÁ OMÍTKA + 2x NÁTĚR VNITŘNÍ OTĚRUVZDORNÝ	ŠTUKOVÁ OMÍTKA + 2x NÁTĚR VNITŘNÍ OTĚRUVZDORNÝ
2.18.2	KOUPELNA	3,16	KERAMICKÁ DLAŽBA - PROTISKLUZNOST A	ŠTUKOVÁ OMÍTKA + 2x NÁTĚR VNITŘNÍ OTĚRUVZDORNÝ + KERAMICKÝ OBKLAD v. 2 000 mm	ŠTUKOVÁ OMÍTKA + 2x NÁTĚR VNITŘNÍ OTĚRUVZDORNÝ
2.18.3	KOLEJ	21,12	VINYLOVÁ PODLAHA + SYSTÉMOVÁ LIŠTA	ŠTUKOVÁ OMÍTKA + 2x NÁTĚR VNITŘNÍ OTĚRUVZDORNÝ	ŠTUKOVÁ OMÍTKA + 2x NÁTĚR VNITŘNÍ OTĚRUVZDORNÝ
2.18.4	KOLEJ	14,68	VINYLOVÁ PODLAHA + SYSTÉMOVÁ LIŠTA	ŠTUKOVÁ OMÍTKA + 2x NÁTĚR VNITŘNÍ OTĚRUVZDORNÝ	ŠTUKOVÁ OMÍTKA + 2x NÁTĚR VNITŘNÍ OTĚRUVZDORNÝ
2.19.1	PŘEDSÍŇ	2,74	KERAMICKÁ DLAŽBA - PROTISKLUZNOST R9 + KERAMICKÝ SOKL v. 80 mm	ŠTUKOVÁ OMÍTKA + 2x NÁTĚR VNITŘNÍ OTĚRUVZDORNÝ	ŠTUKOVÁ OMÍTKA + 2x NÁTĚR VNITŘNÍ OTĚRUVZDORNÝ
2.19.2	KOUPELNA	3,16	KERAMICKÁ DLAŽBA - PROTISKLUZNOST A	ŠTUKOVÁ OMÍTKA + 2x NÁTĚR VNITŘNÍ OTĚRUVZDORNÝ + KERAMICKÝ OBKLAD v. 2 000 mm	ŠTUKOVÁ OMÍTKA + 2x NÁTĚR VNITŘNÍ OTĚRUVZDORNÝ
2.19.3	KOLEJ	14,68	VINYLOVÁ PODLAHA + SYSTÉMOVÁ LIŠTA	ŠTUKOVÁ OMÍTKA + 2x NÁTĚR VNITŘNÍ OTĚRUVZDORNÝ	ŠTUKOVÁ OMÍTKA + 2x NÁTĚR VNITŘNÍ OTĚRUVZDORNÝ
2.19.4	KOLEJ	21,12	VINYLOVÁ PODLAHA + SYSTÉMOVÁ LIŠTA	ŠTUKOVÁ OMÍTKA + 2x NÁTĚR VNITŘNÍ OTĚRUVZDORNÝ	ŠTUKOVÁ OMÍTKA + 2x NÁTĚR VNITŘNÍ OTĚRUVZDORNÝ
2.20.1	PŘEDSÍŇ	2,78	KERAMICKÁ DLAŽBA - PROTISKLUZNOST R9 + KERAMICKÝ SOKL v. 80 mm	ŠTUKOVÁ OMÍTKA + 2x NÁTĚR VNITŘNÍ OTĚRUVZDORNÝ	ŠTUKOVÁ OMÍTKA + 2x NÁTĚR VNITŘNÍ OTĚRUVZDORNÝ
2.20.2	KOUPELNA	3,16	KERAMICKÁ DLAŽBA - PROTISKLUZNOST A	ŠTUKOVÁ OMÍTKA + 2x NÁTĚR VNITŘNÍ OTĚRUVZDORNÝ + KERAMICKÝ OBKLAD v. 2 000 mm	ŠTUKOVÁ OMÍTKA + 2x NÁTĚR VNITŘNÍ OTĚRUVZDORNÝ
2.20.3	KOLEJ	21,78	VINYLOVÁ PODLAHA + SYSTÉMOVÁ LIŠTA	ŠTUKOVÁ OMÍTKA + 2x NÁTĚR VNITŘNÍ OTĚRUVZDORNÝ	ŠTUKOVÁ OMÍTKA + 2x NÁTĚR VNITŘNÍ OTĚRUVZDORNÝ
2.20.4	KOLEJ	14,76	VINYLOVÁ PODLAHA + SYSTÉMOVÁ LIŠTA	ŠTUKOVÁ OMÍTKA + 2x NÁTĚR VNITŘNÍ OTĚRUVZDORNÝ	ŠTUKOVÁ OMÍTKA + 2x NÁTĚR VNITŘNÍ OTĚRUVZDORNÝ
2.21.1	PŘEDSÍŇ	2,78	KERAMICKÁ DLAŽBA - PROTISKLUZNOST R9 + KERAMICKÝ SOKL v. 80 mm	ŠTUKOVÁ OMÍTKA + 2x NÁTĚR VNITŘNÍ OTĚRUVZDORNÝ	ŠTUKOVÁ OMÍTKA + 2x NÁTĚR VNITŘNÍ OTĚRUVZDORNÝ
2.21.2	KOUPELNA	3,16	KERAMICKÁ DLAŽBA - PROTISKLUZNOST A	ŠTUKOVÁ OMÍTKA + 2x NÁTĚR VNITŘNÍ OTĚRUVZDORNÝ + KERAMICKÝ OBKLAD v. 2 000 mm	ŠTUKOVÁ OMÍTKA + 2x NÁTĚR VNITŘNÍ OTĚRUVZDORNÝ
2.21.3	KOLEJ	14,76	VINYLOVÁ PODLAHA + SYSTÉMOVÁ LIŠTA	ŠTUKOVÁ OMÍTKA + 2x NÁTĚR VNITŘNÍ OTĚRUVZDORNÝ	ŠTUKOVÁ OMÍTKA + 2x NÁTĚR VNITŘNÍ OTĚRUVZDORNÝ
2.21.4	KOLEJ	20,93	VINYLOVÁ PODLAHA + SYSTÉMOVÁ LIŠTA	ŠTUKOVÁ OMÍTKA + 2x NÁTĚR VNITŘNÍ OTĚRUVZDORNÝ	ŠTUKOVÁ OMÍTKA + 2x NÁTĚR VNITŘNÍ OTĚRUVZDORNÝ
2.22.1	PŘEDSÍŇ	2,78	KERAMICKÁ DLAŽBA - PROTISKLUZNOST R9 + KERAMICKÝ SOKL v. 80 mm	ŠTUKOVÁ OMÍTKA + 2x NÁTĚR VNITŘNÍ OTĚRUVZDORNÝ	ŠTUKOVÁ OMÍTKA + 2x NÁTĚR VNITŘNÍ OTĚRUVZDORNÝ
2.22.2	KOUPELNA	3,16	KERAMICKÁ DLAŽBA - PROTISKLUZNOST A	ŠTUKOVÁ OMÍTKA + 2x NÁTĚR VNITŘNÍ OTĚRUVZDORNÝ + KERAMICKÝ OBKLAD v. 2 000 mm	ŠTUKOVÁ OMÍTKA + 2x NÁTĚR VNITŘNÍ OTĚRUVZDORNÝ
2.22.3	KOLEJ	21,78	VINYLOVÁ PODLAHA + SYSTÉMOVÁ LIŠTA	ŠTUKOVÁ OMÍTKA + 2x NÁTĚR VNITŘNÍ OTĚRUVZDORNÝ	ŠTUKOVÁ OMÍTKA + 2x NÁTĚR VNITŘNÍ OTĚRUVZDORNÝ
2.22.4	KOLEJ	14,76	VINYLOVÁ PODLAHA + SYSTÉMOVÁ LIŠTA	ŠTUKOVÁ OMÍTKA + 2x NÁTĚR VNITŘNÍ OTĚRUVZDORNÝ	ŠTUKOVÁ OMÍTKA + 2x NÁTĚR VNITŘNÍ OTĚRUVZDORNÝ
2.23.1	PŘEDSÍŇ	2,78	KERAMICKÁ DLAŽBA - PROTISKLUZNOST R9 + KERAMICKÝ SOKL v. 80 mm	ŠTUKOVÁ OMÍTKA + 2x NÁTĚR VNITŘNÍ OTĚRUVZDORNÝ	ŠTUKOVÁ OMÍTKA + 2x NÁTĚR VNITŘNÍ OTĚRUVZDORNÝ
2.23.2	KOUPELNA	3,16	KERAMICKÁ DLAŽBA - PROTISKLUZNOST A	ŠTUKOVÁ OMÍTKA + 2x NÁTĚR VNITŘNÍ OTĚRUVZDORNÝ + KERAMICKÝ OBKLAD v. 2 000 mm	ŠTUKOVÁ OMÍTKA + 2x NÁTĚR VNITŘNÍ OTĚRUVZDORNÝ
2.23.3	KOLEJ	14,76	VINYLOVÁ PODLAHA + SYSTÉMOVÁ LIŠTA	ŠTUKOVÁ OMÍTKA + 2x NÁTĚR VNITŘNÍ OTĚRUVZDORNÝ	ŠTUKOVÁ OMÍTKA + 2x NÁTĚR VNITŘNÍ OTĚRUVZDORNÝ
2.23.4	KOLEJ	21,23	VINYLOVÁ PODLAHA + SYSTÉMOVÁ LIŠTA	ŠTUKOVÁ OMÍTKA + 2x NÁTĚR VNITŘNÍ OTĚRUVZDORNÝ	ŠTUKOVÁ OMÍTKA + 2x NÁTĚR VNITŘNÍ OTĚRUVZDORNÝ
2.24.1	PŘEDSÍŇ	1,50	KERAMICKÁ DLAŽBA - PROTISKLUZNOST R9 + KERAMICKÝ SOKL v. 80 mm	ŠTUKOVÁ OMÍTKA + 2x NÁTĚR VNITŘNÍ OTĚRUVZDORNÝ	ŠTUKOVÁ OMÍTKA + 2x NÁTĚR VNITŘNÍ OTĚRUVZDORNÝ
2.24.2	KOUPELNA	2,33	KERAMICKÁ DLAŽBA - PROTISKLUZNOST A	ŠTUKOVÁ OMÍTKA + 2x NÁTĚR VNITŘNÍ OTĚRUVZDORNÝ + KERAMICKÝ OBKLAD v. 2 000 mm	ŠTUKOVÁ OMÍTKA + 2x NÁTĚR VNITŘNÍ OTĚRUVZDORNÝ
2.24.3	KOLEJ	8,28	VINYLOVÁ PODLAHA + SYSTÉMOVÁ LIŠTA	ŠTUKOVÁ OMÍTKA + 2x NÁTĚR VNITŘNÍ OTĚRUVZDORNÝ	ŠTUKOVÁ OMÍTKA + 2x NÁTĚR VNITŘNÍ OTĚRUVZDORNÝ
2.25.1	PŘEDSÍŇ	1,50	KERAMICKÁ DLAŽBA - PROTISKLUZNOST R9 + KERAMICKÝ SOKL v. 80 mm	ŠTUKOVÁ OMÍTKA + 2x NÁTĚR VNITŘNÍ OTĚRUVZDORNÝ	ŠTUKOVÁ OMÍTKA + 2x NÁTĚR VNITŘNÍ OTĚRUVZDORNÝ
2.25.2	KOUPELNA	2,33	KERAMICKÁ DLAŽBA - PROTISKLUZNOST A	ŠTUKOVÁ OMÍTKA + 2x NÁTĚR VNITŘNÍ OTĚRUVZDORNÝ + KERAMICKÝ OBKLAD v. 2 000 mm	ŠTUKOVÁ OMÍTKA + 2x NÁTĚR VNITŘNÍ OTĚRUVZDORNÝ
2.25.3	KOLEJ	8,28	VINYLOVÁ PODLAHA + SYSTÉMOVÁ LIŠTA	ŠTUKOVÁ OMÍTKA + 2x NÁTĚR VNITŘNÍ OTĚRUVZDORNÝ	ŠTUKOVÁ OMÍTKA + 2x NÁTĚR VNITŘNÍ OTĚRUVZDORNÝ
2.26.1	PŘEDSÍŇ	1,50	KERAMICKÁ DLAŽBA - PROTISKLUZNOST R9 + KERAMICKÝ SOKL v. 80 mm	ŠTUKOVÁ OMÍTKA + 2x NÁTĚR VNITŘNÍ OTĚRUVZDORNÝ	ŠTUKOVÁ OMÍTKA + 2x NÁTĚR VNITŘNÍ OTĚRUVZDORNÝ
2.26.2	KOUPELNA	2,33	KERAMICKÁ DLAŽBA - PROTISKLUZNOST A	ŠTUKOVÁ OMÍTKA + 2x NÁTĚR VNITŘNÍ OTĚRUVZDORNÝ + KERAMICKÝ OBKLAD v. 2 000 mm	ŠTUKOVÁ OMÍTKA + 2x NÁTĚR VNITŘNÍ OTĚRUVZDORNÝ
2.26.3	KOLEJ	8,28	VINYLOVÁ PODLAHA + SYSTÉMOVÁ LIŠTA	ŠTUKOVÁ OMÍTKA + 2x NÁTĚR VNITŘNÍ OTĚRUVZDORNÝ	ŠTUKOVÁ OMÍTKA + 2x NÁTĚR VNITŘNÍ OTĚRUVZDORNÝ
2.27.1	PŘEDSÍŇ	1,50	KERAMICKÁ DLAŽBA - PROTISKLUZNOST R9 + KERAMICKÝ SOKL v. 80 mm	ŠTUKOVÁ OMÍTKA + 2x NÁTĚR VNITŘNÍ OTĚRUVZDORNÝ	ŠTUKOVÁ OMÍTKA + 2x NÁTĚR VNITŘNÍ OTĚRUVZDORNÝ
2.27.2	KOUPELNA	2,33	KERAMICKÁ DLAŽBA - PROTISKLUZNOST A	ŠTUKOVÁ OMÍTKA + 2x NÁTĚR VNITŘNÍ OTĚRUVZDORNÝ + KERAMICKÝ OBKLAD v. 2 000 mm	ŠTUKOVÁ OMÍTKA + 2x NÁTĚR VNITŘNÍ OTĚRUVZDORNÝ
2.27.3	KOLEJ	8,28	VINYLOVÁ PODLAHA + SYSTÉMOVÁ LIŠTA	ŠTUKOVÁ OMÍTKA + 2x NÁTĚR VNITŘNÍ OTĚRUVZDORNÝ	ŠTUKOVÁ OMÍTKA + 2x NÁTĚR VNITŘNÍ OTĚRUVZDORNÝ
2.28.1	PŘEDSÍŇ	1,50	KERAMICKÁ DLAŽBA - PROTISKLUZNOST R9 + KERAMICKÝ SOKL v. 80 mm	ŠTUKOVÁ OMÍTKA + 2x NÁTĚR VNITŘNÍ OTĚRUVZDORNÝ	ŠTUKOVÁ OMÍTKA + 2x NÁTĚR VNITŘNÍ OTĚRUVZDORNÝ
2.28.2	KOUPELNA	2,33	KERAMICKÁ DLAŽBA - PROTISKLUZNOST A	ŠTUKOVÁ OMÍTKA + 2x NÁTĚR VNITŘNÍ OTĚRUVZDORNÝ + KERAMICKÝ OBKLAD v. 2 000 mm	ŠTUKOVÁ OMÍTKA + 2x NÁTĚR VNITŘNÍ OTĚRUVZDORNÝ
2.28.3	KOLEJ	7,62	VINYLOVÁ PODLAHA + SYSTÉMOVÁ LIŠTA	ŠTUKOVÁ OMÍTKA + 2x NÁTĚR VNITŘNÍ OTĚRUVZDORNÝ	ŠTUKOVÁ OMÍTKA + 2x NÁTĚR VNITŘNÍ OTĚRUVZDORNÝ
2.29.1	PŘEDSÍŇ	1,50	KERAMICKÁ DLAŽBA - PROTISKLUZNOST R9 + KERAMICKÝ SOKL v. 80 mm	ŠTUKOVÁ OMÍTKA + 2x NÁTĚR VNITŘNÍ OTĚRUVZDORNÝ	ŠTUKOVÁ OMÍTKA + 2x NÁTĚR VNITŘNÍ OTĚRUVZDORNÝ
2.29.2	KOUPELNA	2,33	KERAMICKÁ DLAŽBA - PROTISKLUZNOST A	ŠTUKOVÁ OMÍTKA + 2x NÁTĚR VNITŘNÍ OTĚRUVZDORNÝ + KERAMICKÝ OBKLAD v. 2 000 mm	ŠTUKOVÁ OMÍTKA + 2x NÁTĚR VNITŘNÍ OTĚRUVZDORNÝ
2.29.3	KOLEJ	8,28	VINYLOVÁ PODLAHA + SYSTÉMOVÁ LIŠTA	ŠTUKOVÁ OMÍTKA + 2x NÁTĚR VNITŘNÍ OTĚRUVZDORNÝ	ŠTUKOVÁ OMÍTKA + 2x NÁTĚR VNITŘNÍ OTĚRUVZDORNÝ
2.30.1	PŘEDSÍŇ	1,50	KERAMICKÁ DLAŽBA - PROTISKLUZNOST R9 + KERAMICKÝ SOKL v. 80 mm	ŠTUKOVÁ OMÍTKA + 2x NÁTĚR VNITŘNÍ OTĚRUVZDORNÝ	ŠTUKOVÁ OMÍTKA + 2x NÁTĚR VNITŘNÍ OTĚRUVZDORNÝ
2.30.2	KOUPELNA	2,33	KERAMICKÁ DLAŽBA - PROTISKLUZNOST A	ŠTUKOVÁ OMÍTKA + 2x NÁTĚR VNITŘNÍ OTĚRUVZDORNÝ + KERAMICKÝ OBKLAD v. 2 000 mm	ŠTUKOVÁ OMÍTKA + 2x NÁTĚR VNITŘNÍ OTĚRUVZDORNÝ
2.30.3	KOLEJ	8,28	VINYLOVÁ PODLAHA + SYSTÉMOVÁ LIŠTA	ŠTUKOVÁ OMÍTKA + 2x NÁTĚR VNITŘNÍ OTĚRUVZDORNÝ	ŠTUKOVÁ OMÍTKA + 2x NÁTĚR VNITŘNÍ OTĚRUVZDORNÝ

Č. M.	NÁZEV MÍSTNOSTI	PLOCHA(m²)	ÚPRAVA PODLAHY	ÚPRAVA STĚN	ÚPRAVA STROPU
2.31.1	PŘEDSÍŇ	1,50	KERAMICKÁ DLAŽBA - PROTISKLUZNOST R9 + KERAMICKÝ SOKL v. 80 mm	ŠTUKOVÁ OMÍTKA + 2x NÁTĚR VNITŘNÍ OTĚRUVZDORNÝ	ŠTUKOVÁ OMÍTKA + 2x NÁTĚR VNITŘNÍ OTĚRUVZDORNÝ
2.31.2	KOUPELNA	2,33	KERAMICKÁ DLAŽBA - PROTISKLUZNOST A	ŠTUKOVÁ OMÍTKA + 2x NÁTĚR VNITŘNÍ OTĚRUVZDORNÝ + KERAMICKÝ OBKLAD v. 2 000 mm	ŠTUKOVÁ OMÍTKA + 2x NÁTĚR VNITŘNÍ OTĚRUVZDORNÝ
2.31.3	KOLEJ	8,28	VINYLOVÁ PODLAHA + SYSTÉMOVÁ LIŠTA	ŠTUKOVÁ OMÍTKA + 2x NÁTĚR VNITŘNÍ OTĚRUVZDORNÝ	ŠTUKOVÁ OMÍTKA + 2x NÁTĚR VNITŘNÍ OTĚRUVZDORNÝ
2.32.1	KUCHYŇ	12,41	KERAMICKÁ DLAŽBA - PROTISKLUZNOST R9 + KERAMICKÝ SOKL v. 80 mm	ŠTUKOVÁ OMÍTKA + 2x NÁTĚR VNITŘNÍ OTĚRUVZDORNÝ + KERAMICKÝ OBKLAD v. 600 mm	ŠTUKOVÁ OMÍTKA + 2x NÁTĚR VNITŘNÍ OTĚRUVZDORNÝ
2.33.1	KUCHYŇ	12,41	KERAMICKÁ DLAŽBA - PROTISKLUZNOST R9 + KERAMICKÝ SOKL v. 80 mm	ŠTUKOVÁ OMÍTKA + 2x NÁTĚR VNITŘNÍ OTĚRUVZDORNÝ + KERAMICKÝ OBKLAD v. 600 mm	ŠTUKOVÁ OMÍTKA + 2x NÁTĚR VNITŘNÍ OTĚRUVZDORNÝ

TABULKA PŘEKLADŮ:

OZNAČENÍ	POPIS	POČET KUSŮ 1.NP	2.NP	3.NP	4.NP	5.NP	6.NP	7.NP	8.NP
P1	PLOCHÝ KERAMICKÝ PŘEKLAD KP11,5 (ULOŽIT NASTOJATO), dl. 2 250 mm	0	16	16	16	16	16	16	16
P2	KERAMICKÝ PŘEKLAD 2 x KP7 275 + XPS tl. 30 mm, DÉLKA 2 500 mm	0	10	10	10	10	10	10	10
P3	KERAMICKÝ PŘEKLAD 3 x KP7 275 + XPS tl. 30 mm, DÉLKA 2 500 mm	1	0	0	0	0	0	0	0

TABULKA STAVEBNÍCH ÚPRAV:

OZNAČENÍ	POPIS
SÚ04	INSTALAČNÍ PŘIZDÍVKA WC MODULU Z PÓROBETONOVÝCH PŘÍČKOVEK tl. 75 mm, CELKOVÁ TLOUŠŤKA 150 mm, VÝŠKA 1 200 mm
SÚ05	ZAVĚŠENÝ SÁDROKARTONOVÝ PODHLED NA DVOUÚROVŇOVÉM KOVOVÉM ROŠTU S OPLÁŠTĚNÍM 1xRB12,5 BEZ MINERÁLNÍ IZOLACE
SÚ06	DOBETONOVÁNÍ PODLAHY BETONOVÁ MAZANINA C16/20 tl. 60 mm, PO OBVODU MÍSTNOSTI PROVÉST OBVODOVOU DILATACI DILATAČNÍM PÁSKEM Z PĚNOVÉHO POLYETHYLENU tl. 10 mm
SÚ07	VYZDĚNÍ PARAPETU ZDIVO Z CIHELNÝCH BROUŠENÝCH BLOKŮ P8 NA MALTU PRO TENKÉ SPÁRY tl. 250 mm
SÚ08	REVIZNÍ DVÍŘKA V SÁDROKARTONOVÉM PODHLEDU Z HLINÍKOVÝCH PROFILŮ, VÝPLŇ SÁDROKARTONOVÁ DESKA, ROZMĚR 300 x 300 mm, SKRYTÝ TLAČNÝ ZÁMEK
SÚ09	INSTALAČNÍ PŘIZDÍVKA Z PÓROBETONOVÝCH PŘÍČKOVEK tl. 75 mm, CELKOVÁ TLOUŠŤKA 150 mm, VÝŠKA 1 200 mm
SÚ10	NEREZOVÝ DILATAČNÍ PROFIL PRO LEPENOU DLAŽBU
SÚ15	OBJEKTOVÁ DILATAČNÍ LIŠTA NEREZ PRO DLAŽBU š. 30 mm STĚNOVÁ DILATČNÍ LIŠTA PRO DODATEČNOU MONTÁŽ š.50 mm
SÚ19	DOZDĚNÍ ŠPALET OKEN Z PÓROBETONOVÝCH PŘÍČKOVEK

SÚ20	REVIZNÍ DVÍŘKA DO INSTALAČNÍCH ŠACHET S PO ODOLNOSTÍ EI30DP3-Sm, š. 300 mm, v. 600 mm - 2.NP - V KOUPELNĚ UMÍSTĚNÍ ZE STRANY TOALETY - 2.NP - KUCHYNĚ - UMÍSTĚNÍ V CHODBĚ - 5.NP - KUCHYNĚ - UMÍSTĚNÍ V CHODBĚ, LEVÁ ŠACHTA - 6.NP - KUCHYNĚ - UMÍSTĚNÍ V CHODBĚ, PRAVÁ ŠACHTA - 8.NP - VE VŠECH ŠACHTÁCH (TZB, EL, SLABOPROUD)
SÚ21	JÁDROVÉ VÝVRTY PRŮVLAKŮ NA CHODBÁCH PRO VEDENÍ ELEKTROINSTALACE - pr. 50 mm, CELKEM 315 ks
SÚ22	JÁDROVÉ VÝVRTY STĚN PRO VEDENÍ ROZVODŮ VYTÁPĚNÍ - pr. 40 mm, CELKEM 320 ks
SÚ23	JÁDROVÉ VÝVRTY STĚN PRO VEDENÍ ROZVODŮ ZTI - pr. 30 mm, CELKEM 144 ks (jednolůžkové pokoje)
SÚ24	JÁDROVÉ VÝVRTY STROPNÍ KCE PRO VEDENÍ ROZVODŮ VYTÁPĚNÍ - pr. 40 mm, CELKEM 416 ks (koupelny)

SÚ25	ZAVĚŠENÝ SÁDROKARTONOVÝ PODHLED NA DVOUÚROVŇOVÉM KOVOVÉM ROŠTU S OPLÁŠTĚNÍM PROTIPOŽÁRNÍ DESKOU 1xRF (DF)12,5 BEZ MINERÁLNÍ IZOL. S PO ODOLNOSTÍ EI30DP1
SÚ26	REVIZNÍ DVÍŘKA V SÁDROKARTONOVÉM PODHLEDU Z AL PROFILŮ, VÝPLŇ SDK DESKA RF, ROZMĚR 300 x 300 mm, SKRYTÝ TLAČNÝ ZÁMEK, S PO ODOLNOSTÍ EI30DP1-S_{200}
SÚ29	JÁDROVÉ VÝVRTY STROPNÍ KONSTRUKCE PRO VEDENÍ POŽÁRNÍ VODY 16 x pr. 100 mm
SÚ31	KERAMICKÝ OBKLAD SCHODIŠŤOVÝCH STUŇŮ SCHODOVKY OPATŘENY PROTISKLUZNÍMI DRÁŽKAMI A ZAOBLENOU NÁŠLAPNOU HRANOU

LEGENDA HASÍCÍCH PŘÍSTROJŮ:

OZNAČENÍ	POPIS	POČET KUSŮ 1.NP	2.NP	3.NP	4.NP	5.NP	6.NP	7.NP	8.NP
△	PŘENOSNÝ HASÍCÍ PŘÍSTROJ PRÁŠKOVÝ 21A/113B 6 kg	2	6	6	6	6	6	6	6
▲	PŘENOSNÝ HASÍCÍ PŘÍSTROJ SNĚHOVÝ CO2 5 kg	2	0	0	0	0	0	0	0

LEGENDA ZNAČENÍ ÚNIKOVÝCH CEST:

- FOTOLUMINISCENČNÍ TABULKA ÚNIKOVÝ VÝCHOD
- FOTOLUMINISCENČNÍ TABULKA ÚNIKOVÝ VÝCHOD VLEVO
- FOTOLUMINISCENČNÍ TABULKA ÚNIKOVÝ VÝCHOD VPRAVO
- FOTOLUMINISCENČNÍ TABULKA ÚNIKOVÉ SCHODIŠTĚ VLEVO DOLŮ
- FOTOLUMINISCENČNÍ TABULKA ÚNIKOVÉ SCHODIŠTĚ VPRAVO DOLŮ
- FOTOLUMINISCENČNÍ TABULKA ÚNIKOVÉ SCHODIŠTĚ DOLŮ

STAVEBNÍ ÚPRAVY SPRCHOVÝCH KOUTŮ:

BUDE POUŽITO SYSTÉMOVÉ ŘEŠENÍ ZVOLENÉHO VÝROBCE STAVEBNÍ CHEMIE, ZPRACOVÁNÍ BUDE PROVEDENO DLE TECHNICKÝCH LISTŮ JEDNOTLIVÝCH VÝROBKŮ

SKLADBA PODLAHY:
- FLEXIBILNÍ VYSOCE HYDROFOBNÍ SPÁROVACÍ HMOTA
- KERAMICKÁ DLAŽBA S PROTISKLUZNOSTÍ A
- MODIFIKOVANÝ LEPÍCÍ CEMENTOVÝ TMEL
- ELASTICKÁ TEKUTÁ TĚSNÍCÍ FÓLIE NA BÁZI SYNTETICKÉ DISPERZE A MINERÁLNÍCH PŘÍSAD - VE DVOU VRSTVÁCH
- DO VŠECH ROHŮ VLOŽIT BANDÁŽ Z PRUŽNÉ TĚSNÍCÍ PÁSKY PODLEPENÉ NETKANOU TEXTILIÍ š. 120 mm, BANDÁŽ ZAPRACOVAT TEKUTOU TĚSNÍCÍ FÓLIÍ
- PENETRACE BEZROZPOUŠTĚDLOVOU VODNÍ DISPERZÍ POLYMERKŘEMIČITÉHO POJIVA
- BETONOVÁ MAZANINA C16/20 DO SPÁDU tl. 70 - 80 mm
- PÓROBETONOVÉ TVÁRNICE tl. 100 mm

SKLADBA STĚN:
- FLEXIBILNÍ VYSOCE HYDROFOBNÍ SPÁROVACÍ HMOTA
- KERAMICKÝ OBKLAD
- MODIFIKOVANÝ LEPÍCÍ CEMENTOVÝ TMEL
- ELASTICKÁ TEKUTÁ TĚSNÍCÍ FÓLIE NA BÁZI SYNTETICKÉ DISPERZE A MINERÁLNÍCH PŘÍSAD - VE DVOU VRSTVÁCH
- DO VŠECH ROHŮ VLOŽIT BANDÁŽ Z PRUŽNÉ TĚSNÍCÍ PÁSKY PODLEPENÉ NETKANOU TEXTILIÍ š. 120 mm, BANDÁŽ ZAPRACOVAT TEKUTOU TĚSNÍCÍ FÓLIÍ
- PENETRACE BEZROZPOUŠTĚDLOVOU VODNÍ DISPERZÍ POLYMERKŘEMIČITÉHO POJIVA
- VÁPENOCEMENTOVÁ JÁDROVÁ OMÍTKA

LEGENDA MATERIÁLŮ:

- STÁVAJÍCÍ STĚNOVÉ ŠKVÁROBETONOVÉ PANELY tl. 250 mm
- STÁVAJÍCÍ PŘÍČKY Z KERAMICKÝCH DUTINOVÝCH PŘÍČKOVEK NA MVC tl. 100 mm
- MINERÁLNÍ IZOLACE tl. 160 mm
- ZDIVO Z CIHELNÝCH BROUŠENÝCH BLOKŮ P10 NA MALTU PRO TENKÉ SPÁRY tl. 175 mm, 250 mm
- ZDIVO Z CIHELNÝCH BROUŠENÝCH BLOKŮ P10 NA MALTU PRO TENKÉ SPÁRY tl. 100 mm
- ZDIVO Z PÓROBETONOVÝCH PŘESNÝCH PŘÍČKOVEK NA MALTU PRO TENKÉ SPÁRY tl. 75 mm

POZNÁMKY:

- NOVÉ ZDIVO BUDE OPATŘENO VÁPENOCEMENTOVOU JÁDROVOU OMÍTKOU A VÁPENNÝM ŠTUKEM

- NA CHODBÁCH, V PŘEDSÍNÍCH A KUCHYNÍCH BUDE POUŽITA KERAMICKÁ DLAŽBA FORMÁTU 600 x 300 mm
- NA SOKL DLAŽEB BUDOU POUŽITY SOKLOVÉ TVAROVKY
- V KOUPELNÁCH A V PŘEDSÍNÍCH BUDE POUŽITA DLAŽBA FORMÁTU 300 x 300 R9, A; OBKLAD FORMÁTU 150 x 150 mm

- DO OBVODOVÉ SPÁRY KERAMICKÝCH DLAŽEB BUDE VLOŽENA PRUŽNÁ POLYETHYLENOVÁ ŠŇŮRA
- LOŽNÁ SPÁRA KERAMICKÉHO SOKLU BUDE VYPLNĚNA TRVALE PRUŽNÝM SILIKONOVÝM TMELEM
- PŘI PROVÁDĚNÍ KERAMICKÝCH OBKLADŮ BUDOU U SVISLÝCH A VODOROVNÝCH ROHŮ POUŽITY KOUTOVÉ A ROHOVÉ AI PROFILY
- OBKLADY BUDOU UKONČENY UKONČOVACÍM AI PROFILEM

- VEŠKERÉ PROSTUPY V KONSTRUKCÍCH BUDOU PROVÁDĚNY KOORDINOVANĚ S PŘÍSLUŠNÝMI PROFESEMI

- NA PRVNÍM A POSLEDNÍM STUPNI KAŽDÉHO RAMENE STÁVAJÍCÍHO SCHODIŠTĚ BUDE OBNOVEN POLEP VYZNAČOVACÍ PODLAHOVOU PÁSKOU

- DRÁŽKY PRO INSTALACE PROVÁDĚT BEZ POŠKOZENÍ HLAVNÍ VÝZTUŽE

areagroup — AREA group s.r.o., Šafaříkovy sady 5, 301 00 Plzeň, tel. : +420 377 323 717

MĚŘÍTKO	ODPOVĚDNÝ PROJEKTANT:	ING. JAROSLAV BOŘÍK	STUPEŇ: DSP + DPS	DATUM: 05/2021
	VEDOUCÍ PROJEKTU:	ING.ARCH. V. LIŠKA	POČET A4:	LIST:
1:50	VYPRACOVAL:	ING. JANA MENTLÍKOVÁ, TEREZA ŠLAPÁKOVÁ	ČÍSLO ZAKÁZKY: 19007	
PS: SO:	D.1.1 Architektonicko-stavební řešení		POŘ. ČÍSLO:	
NÁZEV:	Revitalizace objektu kolejí Baarova 36, Plzeň PŮDORYS II.-VIII. NP - NOVÝ STAV		ČÍSLO VÝKRESU: D.1.1.12	